Cecho Spółka z o.o.
ul. gen. Mieczysława Boruty-Spiechowicza 27, 43-300 Bielsko-Biała
Tel. +48 692 943 742, +48 507 651 274
biuro@cecho.pl
NIP: 9372710352, REGON: 369940616, KRS: 0000727115
Sąd Rejonowy w Bielsku-Białej, VIII Wydział Gospodarczy Krajowego Rejestru Sądowego Kapitał zakładowy 100 000 PLN

Dane aktualne na dzień: 26-04-2024 08:38

Link do produktu: https://www.cecho.pl/uchwyt-szczekowy-do-podnoszenia-kraweznikow-i-bloczkow-betonowych-typ-ubk-200-p-253.html

Uchwyt szczękowy do podnoszenia krawężników i bloczków betonowych typ UBK-200

Opis produktu

Uchwyt szczękowy do podnoszenia krawężników i bloczków betonowych typ UBK-200

- znakowanie: znak CE, dopuszczalne obciążenie robocze, rozmiar
- dokumenty: deklaracja zgodności, świadectwo jakości 2.1
- do podnoszenia ręcznego lub za pomocą zawiesia bloczków betonowych lub krawężników
- posiada oczka do montowania dwucięgnowego zawiesia

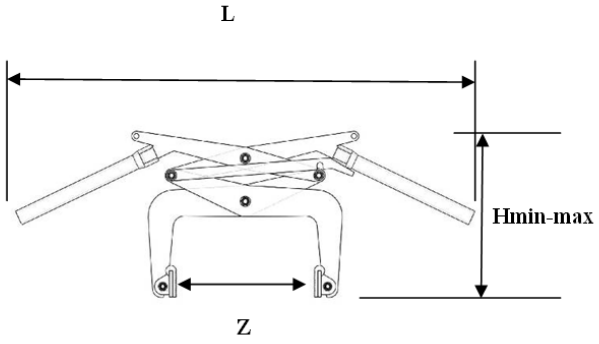

Tabela parametrów technicznych uchwytu szczękowego do przenoszenia krawężników i bloczków betonowych typ UBK-200

Typ	DOR [kg]	Z [mm]	H min [mm]	H max [mm]	L [mm]	Masa [kg/szt.]
UBK-200	200	100 - 300	380	730	1050	11,60

oziomej typ BK